Развертка детали

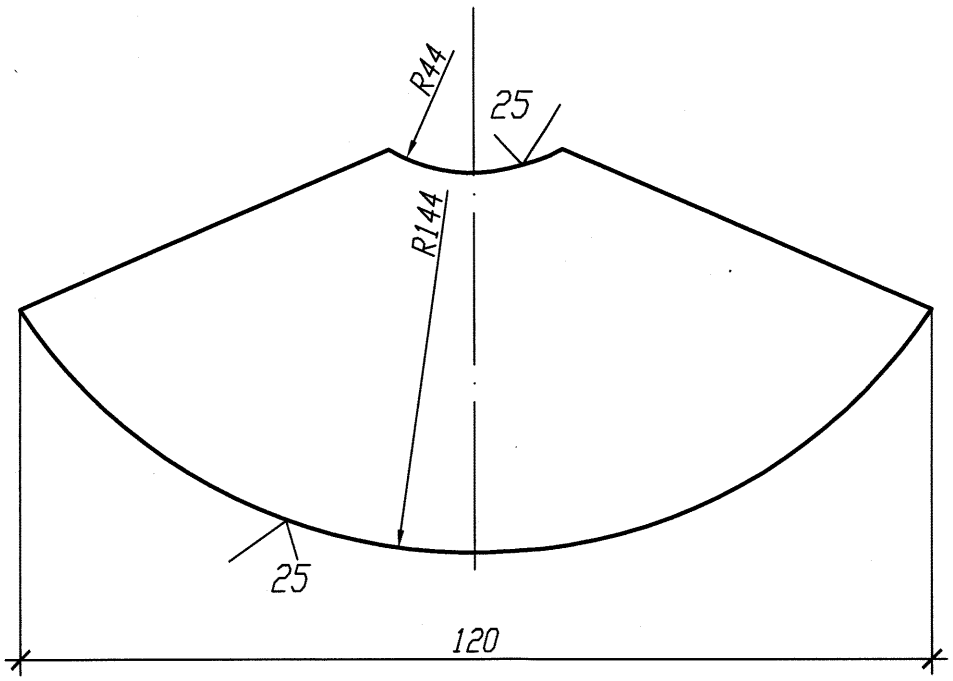

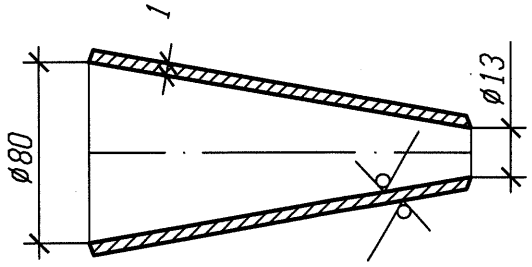

1 Материал - Лист $\frac{\text{Б-ПН-1 ГОСТ 19904-90}}{\text{08Х18Н10Т ГОСТ 5582-75}}$

2 Масса детали 0,188 кг.

3 Сварной шов выполнить по ГОСТ 5264-80. Тип шва С-2.

4 Изготовить три комплекта.

АРХИВНЫЙ ЭКЗЕМПЛЯР

Инв. N подл. R3. 00783. 1. 0. 11
Лист 297

Изм.	Кол. уч.	Лист	N док.	Подп.	Дата
1	-	Нов.	102-12	-	-
Инженер		Соприф			9.11
Пров. вед. инж.		Веренцова			9.11
Пров. нач. гр.		Жук			9.11
Н. контр.		Краснояров			12.11

Взам. инв. N

Подп. и дата 9.11.11

Инв. N подл. R3. 00783. 1. 0. 11

R3. TS21. 3006. 011. 01. 00. 002

Ростовская АЭС Блок 3

Реакторное отделение
Негерметичная часть
Трубопроводы системы очистки технологических сдувок

Стадия	Лист	Листов
Р		1

Воронка Dn 15

ОАО "НИАЭП" 2012